СОГЛАСОВАНО
Заместитель главы муниципального образования по социальным вопросам, начальник управления социального развития

_____ А.А. Иванов
«___» _____ 2023 г.

УТВЕРЖДАЮ
Руководитель образовательной организации

_____ И.А.Зорина
«___» _____ 2023 г.

СОГЛАСОВАНО
Заместитель начальника Госавтоинспекции МО МВД России «Котласский»

_____ С.Н. Исупов
«___» _____ 2023 г.

ПАСПОРТ

дорожной безопасности образовательной организации

Муниципального образовательного учреждения

«Средней общеобразовательной школы №6 города Коряжмы»

2023 год

Общие сведения

Муниципального образовательного учреждения

«Средней общеобразовательной школы №6 города Коряжмы»

Тип образовательной организации: муниципальное учреждение
Юридический адрес: 165651 г.Коряжма Архангельской обл., ул. Советская 15 «г»
Фактический адрес: 165651 г.Коряжма Архангельской обл., ул. Советская 15 «г»

Руководители образовательной организации
Директор : Зорина Ирина Анатольевна 3-38-66

Заместитель директора
по учебной работе: Балушкина Елена Николаевна 3-42-65

Заместитель директора
по воспитательной работе: Андросова Елена Юрьевна 3-38-67

Ответственные работники
муниципального органа
образования: Алферова Елена Владимировна, ведущий специалист отдела образования управления социального развития администрации города 3-43-69

Ответственные
от Госавтоинспекции: 3-29-59

Ответственные работники
за мероприятия по профилактике
детского травматизма: Ильина Светлана Анатольевна, преподаватель-организатор ОБЖ
Приказ №326 от 02.08.2023 тел. 89116789567

Руководитель или ответственный
работник дорожно-эксплуатационной
организации, осуществляющей содержание
улично-дорожной сети (УДС)*:
Черноков Л.Н., и.о.директора МУП «Благоустройство» 3-92-64

Руководитель или ответственный
работник дорожно-эксплуатационной
организации, осуществляющей
содержание технических средств
организации дорожного
движения (ТСОДД)* :
Черноков Л.Н.., и.о.директора МУП «Благоустройство» 3-92-64

***** Дорожно-эксплуатационные организации, осуществляющие содержание УДС и ТСОДД, несут ответственность в соответствии с законодательством Российской Федерации (Федеральный закон «О безопасности дорожного движения» от 10 декабря 1995 г. № 196-ФЗ, Кодекс Российской Федерации об административных правонарушениях, Гражданский кодекс Российской Федерации)

Количество обучающихся (воспитанников): 865

Наличие уголка по БДД: реакреация 2 этажа, кабинет ОБЖ, классные кабинеты

Наличие класса по БДД: нет

Наличие автогородка (площадки) по БДД: есть, размещаться будет в актовом зале

Наличие автобуса в образовательной организации: МАОУ МУК г.Коряжма

Время занятий в образовательной организации:
1-ая смена: 08 час. 00 мин. – 13 час.40 мин. (период)

внеклассные занятия:14 час. 30 мин. – 17 час. 00 мин. (период)

Телефоны оперативных служб:
01, 02, 03, 04, 112
3-12-17, Коряжемский филиал
ФГКУ УВО ВНГ +7 (81850) 3-46-17

Содержание

1. Схемы организации движения ОУ

1.1. Схема безопасных подходов к образовательному учреждению с указанием соответствующих технических средств (светофоры, дорожные знаки, разметка, леерное ограждение), расположение парковочных мест (при наличии), направления движения транспорта и безопасные маршруты движения учащихся (воспитанников) ОУ (Приложение 1)

1.2. Схема пути движения транспортных средств, обслуживающих ОУ, к местам разгрузки/погрузки и рекомендуемых безопасных путей передвижения детей по территории образовательного учреждения (Приложение 2)

1.3. Схема движения автобуса и место посадки/высадки детей при организованном систематическом использовании автобуса для организованной перевозки детей и движении по территории образовательного учреждения (Приложение 3)

2. План работы по профилактике детского дорожно-транспортного травматизма в ОУ на текущий учебный год:

3. Программа изучения ПДД 1-9 классы:

4. Документы о работе общественного инструктора по безопасности дорожного движения в ОУ

4.1. Приказ о закреплении и работе общественного инструктора по безопасности дорожного движения.

4.2. Положение о работе общественного инструктора по безопасности дорожного движения

5. Отряд Юных Инспекторов Движения документы на текущий год:

5.1. Положение об отряде юных инспекторов движения ОУ

5.2. План работы отряда юных инспекторов движения

5.3. Программа работы отряда юных инспекторов движения

5.4. Сведения о составе и количестве детей занимающихся в отряде ЮИД

6. Методический материал:

6.1. Памятки по БДД для детей

6.2. Памятки по БДД для родителей

6.3. Памятка по БДД для педагогов

МАРШРУТ БЕЗОПАСНОГО ДВИЖЕНИЯ ОБУЧАЮЩИХСЯ МОУ «СОШ №6» г.КОРЯЖМЫ

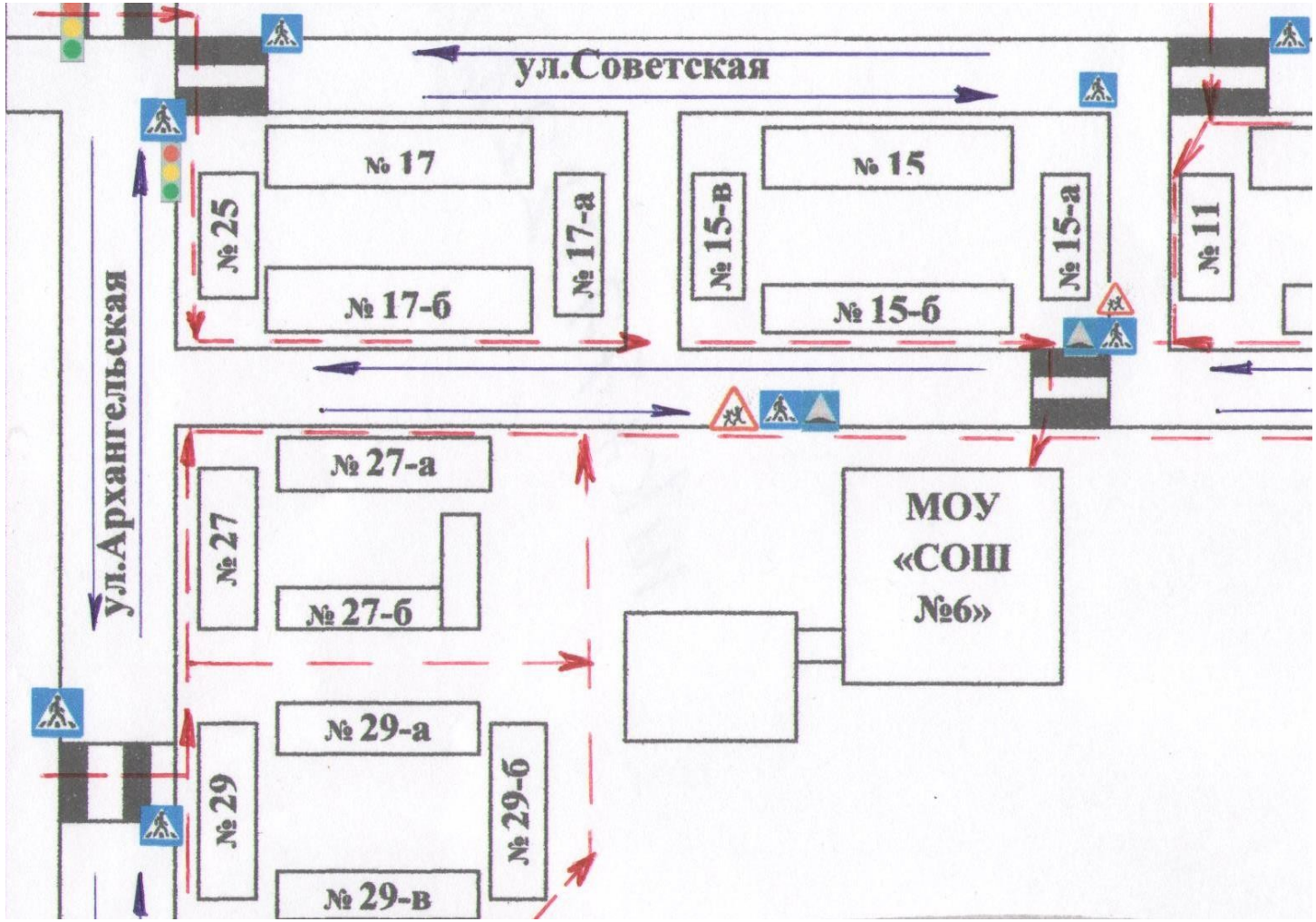

Обозначение: - движение транспорта

- движение пешеходов (обучающихся)

ПРИЛОЖЕНИЕ 2

Схема пути движения транспортных средств, обслуживающих МОУ «СОШ №6»

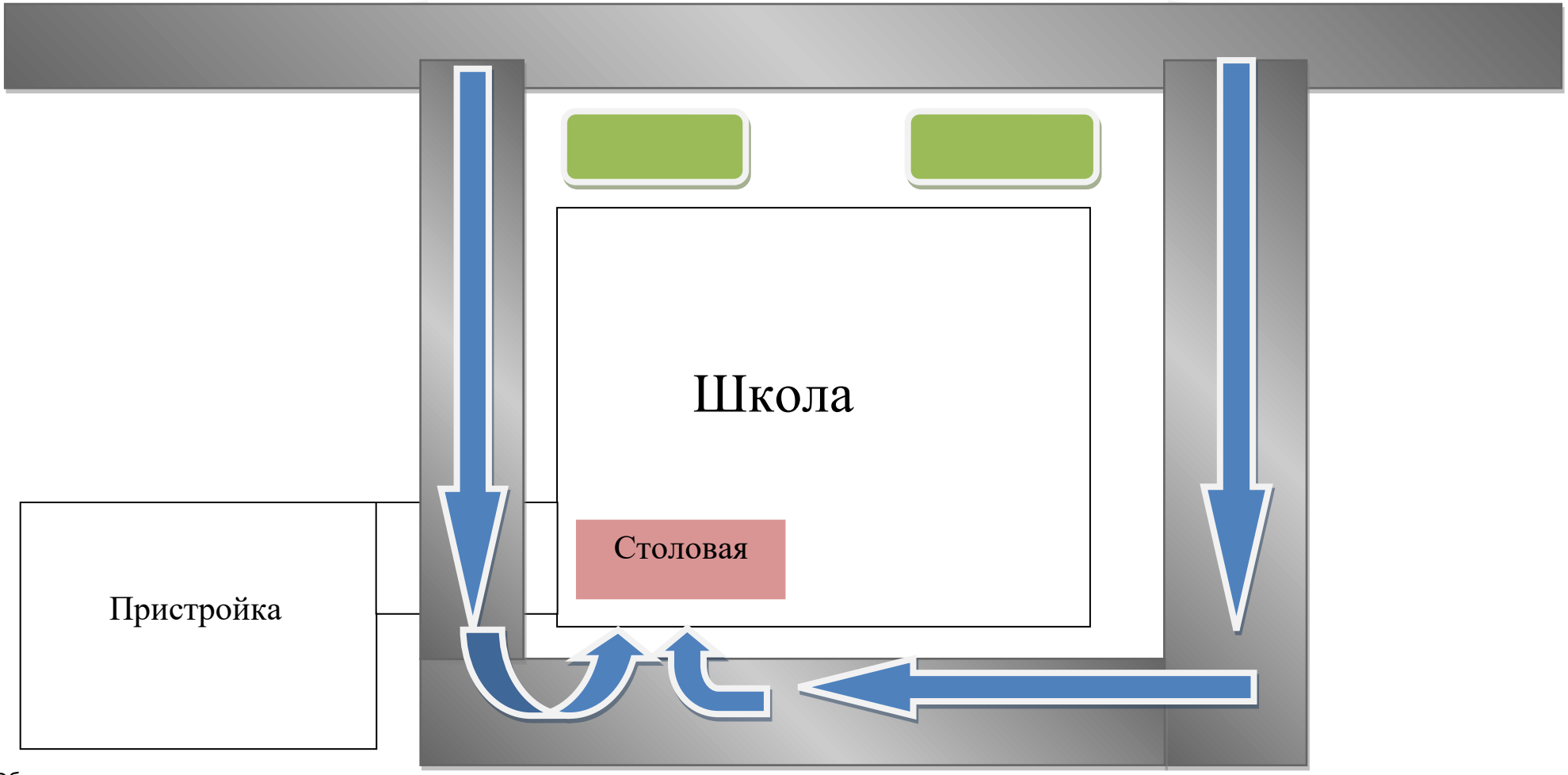

Обозначение:

- движение транспорта

ПРИЛОЖЕНИЕ 3

Схема движения автобуса и место посадки/высадки детей МОУ «СОШ №6»

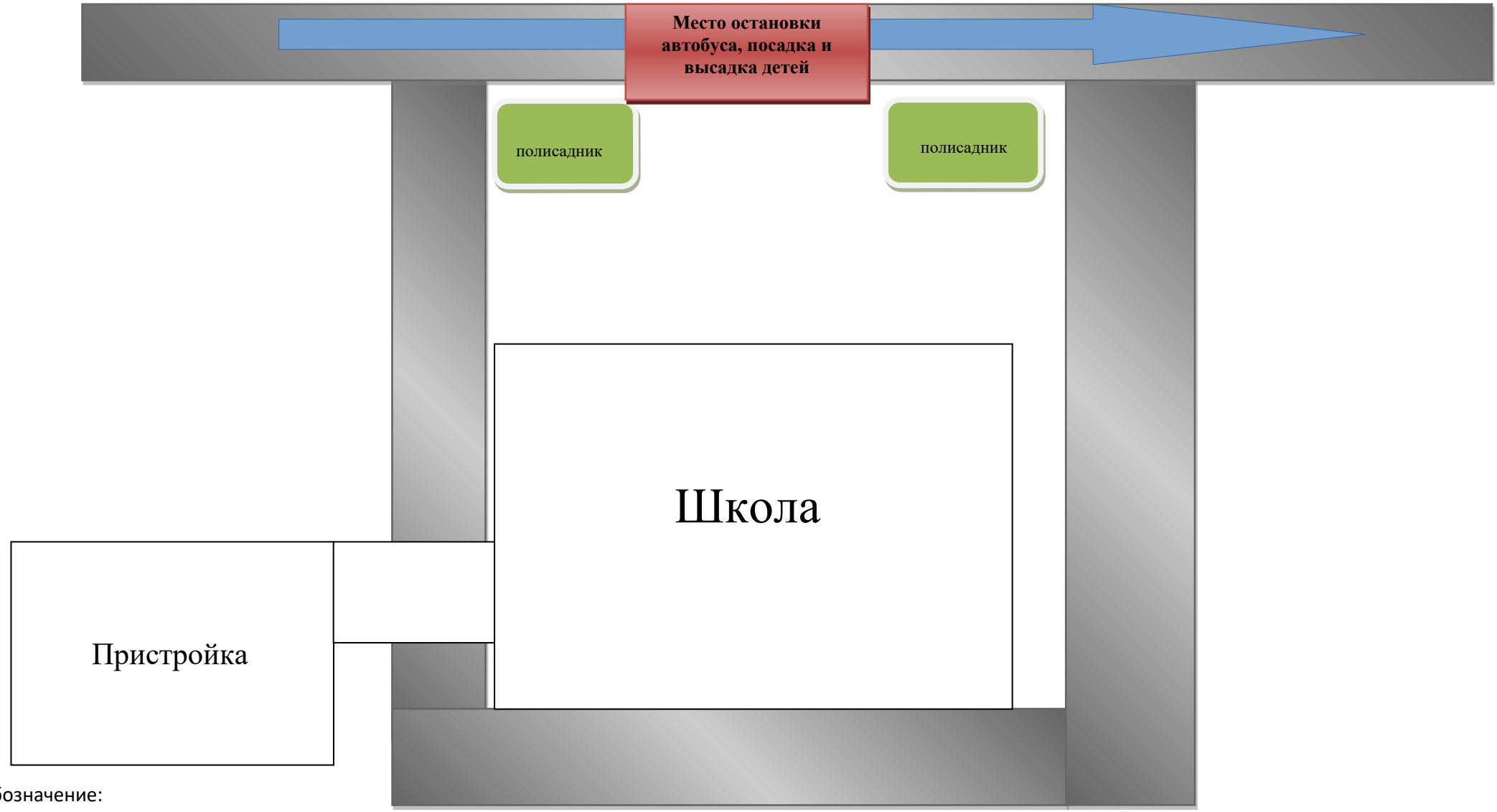

Обозначение:

- движение автобуса

УТВЕРЖДЕН
приложение к приказу
от «02»августа 2023 г. № 326 ОД

ПЛАН
работы МОУ «СОШ №6» на 2023-2024 учебный год
по ПДД и профилактике
детского дорожно-транспортного травматизма

Цель: отработка теоретических и практических навыков по безопасному поведению на улицах и дорогах, улучшение адаптации детей и подростков к транспортной среде в местах постоянного жительства и учебы, профилактика детского дорожно-транспортного травматизма

Месяц	Мероприятия	Ответственные
	С обучающимися	
Сентябрь	Целевое профилактическое мероприятие «Внимание - дети!» с 30.08 по 05.09.2023 г.(1 этап), с 18.09.по 22.09.2023 (2 этап) — Вводные инструктажи — Встречи с инспектором ГИБДД (1 классы) — Оформление стендовой информации по ПДД — Классные уголки по ПДД — Выставка рисунков по ПДД — Экскурсии в рамках в рамках программы ПДД на перекрестки города — Тест (входящий) по ПДД 4,8 класс — Викторина по ПДД 5 класс — Выставка литературы по ПДД — Распространение инструктажей, памяток, рекомендаций по ПДД — День здоровья (походы, инструктажи) — Работа с нарушителями ПДД (если выявятся)	Классные руководители С.А. Ильина Е.З.Харитонова
Октябрь	— Областная «Неделя без ДТП» — Встречи с представителями АО ГИБДД — Знакомство с информацией о дорожно-транспортных происшествиях — Акция «Безопасные каникулы», проведение инструктажей по ПДД — Общешкольное родительское собрание с приглашением инспектора по ПДД	Классные руководители С.А. Ильина
Ноябрь	— Мероприятия, направленные на снижение ДТП с	

	участием детей: «Вежливый водитель» «Пешеход – на переход!» — 17 ноября – Всемирный день памяти жертв ДТП — 20 ноября – Всемирный день ребенка — Встречи с представителями АО ГИБДД — Заседание общественного совета с приглашением нарушителей правил дорожного движения — Инструктажи по ПДД в зимнее время года (лед на дорогах)	Классные руководители С.А. Ильина А.А.Шмакова Л.В.Гарш
Декабрь	— Акция «Безопасные каникулы» — Классные часы: «Правила поведения на дорогах. Сигналы светофора и регулировщика» «Правила поведения пассажира при посадке и высадке из транспорта» «Нарушения правил поведения на дороге и наказание» — Встречи с представителями АО ГИБДД	Классные руководители С.А. Ильина
Январь	Экскурсии в зал ПДД при МАОУ «МУК»	Классные руководители С.А. Ильина
Февраль	— Классные часы: «Первая помощь при ДТП» — Заседание общественного совета с приглашением нарушителей ПДД — Участие в городском конкурсе «Безопасное колесо»	Классные руководители С.А. Ильина А.А.Шмакова В.В.Хлебникова
Март	— Лекторий по ПДД и ЧС на дорогах — Инспектирование школы по ПДД — Акция «Безопасные каникулы». Инструктажи. — Встречи с представителями АО ГИБДД	Классные руководители С.А. Ильина Инспектор ГИБДД
апрель	— Классные часы: «Что такое ГИБДД и кто такой инспектор ДПС?» — Контроль знаний 4,8 классов	Классные руководители С.А. Ильина
Май	Классные часы: Поведение на дорогах — Инструктажи — Акция «Безопасные каникулы» — Проверка знаний ПДД 6,7 класс (тест) — День здоровья. Игра по ПДД 1-4 классы — День защиты детей. — Работа с нарушителями ПДД — Встречи с представителем АО ГИБДД	Классные руководители С.А. Ильина Е.Ю. Андросова

С родителями		
Сентябрь	— Классные и общешкольные собрания: Ознакомление с документами по ДДТТ. Родительские собрания: ДТП, нарушители, изменения в правилах ПДД, встреча с инспектором ГИБДД — Участие в «Дне здоровья» — Создание общественных организаций для дежурства на маршрутах движения младших школьников	Классные руководители С.А. Ильина
Ноябрь Январь Март	Рейды родительского патруля во время каникул по микрорайону школы	А.А.Шмакова
Апрель	Месячник семьи: родительская конференция «Предупреждение травматизма учащихся»	Е.Ю. Андросова
Май	Классные собрания, инструктажи, ознакомление с нормативными документами и результатами тестов	Классные руководители
С учителями		
Сентябрь	— Планерка: «Ознакомление с документами, приказами, сводкой по детскому дорожно-транспортному травматизму» — Ознакомление с планами, программой ПДД. — Разработка Паспорта дорожной безопасности — Встречи с представителем АО ГИБДД	С.А. Ильина
Октябрь-декабрь, февраль-март	— Консультации с инструктором ГИБДД, преподавателем ОБЖ по темам ПДД — Встречи с представителем АО ГИБДД	С.А. Ильина
Январь	Освещение вопроса ДДТТ на педсовете	С.А. Ильина
Апрель	Месячник семьи	Е.Ю. Андросова
Май	Проверка знаний по ПДД	С.А. Ильина

Программа изучения ПДД 1-9 классы:

1 класс

№	Тема урока	Кол-во часов
1	Вводное занятие: ознакомительная экскурсия «Город, в котором мы живем»	1
2	Дорога в школу и домой.	1
3	Кого называют пешеходом, водителем, пассажиром. Что такое транспорт?	1
4	Какие опасности подстерегают на улицах и дорогах.	1
5	Светофор и его сигналы.	1
6	Правила поведения на тротуаре, пешеходной дорожке, обочине.	1
7	Что такое проезжая часть дороги.	1
8	Пешеходный переход.	1
9	Что означают дорожные знаки.	1
10	Экскурсия по городу: «Я- пешеход».	1
	Всего:	10

2 класс

№	Тема урока	Кол-во часов
1	Почему дети попадают в дорожные аварии	1
2	История появления автомобиля и Правил дорожного движения.	1
3	Что такое Госавтоинспекция и кто такой инспектор ДПС.	1
4	Новое о светофоре.	1
5	Правила безопасного перехода улиц и дорог.	1
6	Новое об улицах, дорогах и дорожных знаках.	1
7	Правила перехода перекрестка.	2
8	Мы – пассажиры.	1
9	Экскурсия по городу: «Я – пешеход и пассажир».	1
	Всего:	10

3 класс

№	Тема урока	Кол-во часов
1	Причины дорожных аварий.	1
2	Светофор и дорожные знаки.	2
3	Что надо знать о перекрестках и опасных поворотах транспорта.	1
4	Правила перехода проезжей части дороги.	1
5	Остановочный и тормозной путь транспортных средств.	1
6	Правила перехода железной дороги.	1

7	Правила езды на велосипеде.	1
8	Правила поведения в транспорте.	1
9	Экскурсия по городу: «Я- пешеход».	1
	Всего:	10

4 класс

№	Тема урока	Кол-во часов
1	Правила безопасного поведения на улицах и дорогах.	1
2	Светофор и дорожные знаки.	2
3	Типы перекрестка	1
4	Правила перехода проезжей части дороги.	1
5	Остановочный и тормозной путь транспортного средства.	1
6	Правила перехода железной дороги.	1
7	Правила езды на велосипеде.	1
8	Правила поведения пассажиров на посадочных площадках и в транспорте.	1
9	Экскурсия по городу: «Я – пешеход».	1
	Всего:	10

5 класс
Чрезвычайные ситуации на транспорте

№	Тема урока	Кол-во часов
1	Современный транспорт – зона повышенной опасности.	1
2	Правила поведения участников дорожного движения.	1
3	Дорожно - транспортные происшествия. Причины их возникновения и возможные последствия.	1
4	Правила поведения пассажиров при посадке и высадке из транспорта, в процессе передвижения в нем и в аварийных ситуациях.	1
5	Перевозка учащихся на общественном транспорте и в грузовых автомобилях.	1
6	Велосипед – друг или враг.	1
7	Предупредительные сигналы водителей.	1
8	Правила поведения в аварийных ситуациях, первая помощь пострадавшему при ДТП	2
9	Проверка знаний.	1
	Всего:	10

6 класс
Безопасность и защита человека в чрезвычайных ситуациях на транспорте

№	Тема урока	Кол-во часов

1	Причины дорожно - транспортного травматизма.	1
2	Назначение дорожной разметки.	1
3	Сигналы светофора с дополнительными секциями. Сигналы регулировщика.	1
4	Дорожные знаки.	2
5	Правила езды на велосипеде.	1
6	Изучение основных терминов: пешеход, участник дорожного движения, пешеходный переход, дорога, организованная пешая колонна, велосипед, водитель.	2
7	Участие школьников в пропаганде правил безопасного поведения на дорогах. Отряды юных инспекторов движения.	1
8	Зачет по ПДД.	1
	Всего:	10

7 класс

Безопасность и защита человека в чрезвычайных ситуациях на транспорте

№	Тема урока	Кол-во часов
1	Правила безопасного движения (обязанности пешеходов).	1
2	Расположение транспортных средств на проезжей части.	2
3	Остановочный путь транспортных средств.	1
4	Дорожные знаки и их группы.	1
5	Дополнительные требования, предъявляемые к велосипедистам. Технические требования к велосипеду.	1
6	Движение групп велосипедистов.	1
7	Практические занятия на специально оборудованной площадке. Экскурсия по городу.	2
8	Итоговое занятие.	1
	Всего:	10

8 класс

Безопасность и защита человека в ЧС на транспорте

№	Тема урока	Кол-во часов
1	Как ты знаешь правила безопасного поведения на улице?	2
2	Дорога – одна из причин дорожно- транспортных происшествий.	1
3	Правила перевозки пассажиров на грузовом транспорте, мотоциклах, мотороллерах.	1
4	Движение на сельских дорогах.	1
5	Поведение при ДТП.	1
6	Практические занятия по оказанию первой доврачебной помощи.	1
7	Велосипед – друг или враг?	1
8	Экскурсия по городу.	1
9	Итоговое занятие.	1
	Всего:	10

9 класс

Безопасность и защита человека в ЧС на транспорте

№	Тема урока	Кол-во часов
1	Правила движения – закон улиц и дорог.	1
2	Элементы улиц и дорог. Перекрестки и их виды.	1
3	Дорожная разметка. Движение пешеходов индивидуально, группами и в колоннах.	1
4	Формы регулирования движения	2
5	Правила пользования транспортными средствами.	1
6	Дорожные знаки.	1
7	Велосипед с подвесным двигателем и мопед.	1
8	Дополнительные требования к движению велосипедистов.	1
9	Первая помощь при ДТП. Проверка знаний учащихся.	1
	Всего:	10

МУНИЦИПАЛЬНОЕ ОБРАЗОВАТЕЛЬНОЕ УЧРЕЖДЕНИЕ
«СРЕДНЯЯ ОБЩЕОБРАЗОВАТЕЛЬНАЯ ШКОЛА №6 ГОРОДА КОРЯЖМЫ»

П Р И К А З

от 02.08.2023 № 326 - ОД

г. Коряжма

По основной деятельности

О назначении инструктора
по безопасности дорожного движения
в 2023-2024 учебном году

В целях организации работы по профилактике детского дорожно-транспортного травматизма, осуществления мероприятий по привитию обучающимся школы навыков безопасного поведения на улицах и дорогах, пропаганды соблюдения Правил дорожного движения

ПРИКАЗЫВАЮ:

1. Назначить С.А. Ильину, преподавателя-организатора ОБЖ, инструктором по безопасности дорожного движения.
2. Утвердить план работы школы на 2023-2024 учебный год по Правилам дорожного движения и профилактике детского дорожно-транспортного травматизма (далее – План) согласно приложению к настоящему приказу
3. Н.Н.Кучиной, технику, в срок до 15 сентября 2023 года разместить План на официальном сайте школы.
4. С.А. Ильиной, инструктору по безопасности дорожного движения, обеспечить выполнение Плана, утвержденного настоящим приказом, и освещение итогов мероприятий на официальном сайте школы.
5. Контроль за исполнением настоящего приказа возложить на Е.Ю.Андросову, заместителя директора по воспитательной работе.

Директор школы И.А. Зорина

С приказом ознакомлены:

УТВЕРЖДЕНО
Директор МОУ «СОШ №6»
_____И.А.Зорина
04 сентября 2018 г.

Положение о работе общественного инструктора по безопасности дорожного движения

1. Инструктор по безопасности движения под руководством директора школы и заместителя директора по воспитательной работе организует всю работу по предупреждению детского дорожно-транспортного травматизма.
2. Всю работу по профилактике детского травматизма инструктор строит согласно плану общих мероприятий.

   В течение учебного года инструктор по безопасности движения проводит следующее:

   — совместно с зам. директора по воспитательной работе составляет раздел общешкольного плана внеклассной работы с учащимися по изучению Правил дорожного движения и профилактике детского дорожно-транспортного травматизма;
   — помогает классным руководителям и учителям начальных классов в составлении планов работы по безопасности движения;
   — контролирует выполнение мероприятий по профилактике нарушений, детского транспортного травматизма, записанных в общешкольный план и план воспитательной работы учителей;
   — в работе по безопасности движения среди учащихся и их родителей привлекает в помощь учителям актив автохозяйств, автомобилистов, сотрудников ГИБДД, а также родителей, имеющих автомобили;
   — в конце каждой учебной четверти на педсовете информирует администрацию школы и учителей о результатах проведенной работы и знакомит с планом мероприятий на следующую учебную четверть;
   — обобщает опыт проведения воспитательной работы по профилактике детского транспортного травматизма. Лучший опыт и методы этой работы делает достоянием всего коллектива учителей и родителей. В методическом кабинете школы создает уголок из материалов по безопасности движения, обобщает этот опыт;
   — на родительских собраниях ставит на обсуждение вопросы: «Роль родителей в профилактике детского дорожно-транспортного травматизма», «Дети во всем подражают взрослым – служите примером правильного поведения» и др.;
   — привлекает старшеклассников и учителей рисования (черчения) к организации выставок и уголков безопасности движения из плакатов ГИБДД и рисунков учащихся, следит за своевременным их обновлением;
   — следит, чтобы в методическом кабинете школы были материалы для работы с учащимися по безопасности дорожного движения;
   — организует совместно с учителями игры и праздники «За безопасность движения», поднимая самостоятельность детей на борьбу за укрепление дисциплины учащихся на улице;
   — помогает редколлегии школы в выпуске «молний» и стенгазет, где освещает вопросы безопасности движения, публикует викторины, загадки, ребусы, кроссворды;
   — следит за тем, чтобы учителя не ограничивали работу по безопасности дорожного движения только программой, а работали творчески и там, где позволяет учебный материал, увязывали тематику безопасности движения детей на улице с темами других предметов.

<u>Отряд Юных Инспекторов Движения</u>

Положение об отряде юных инспекторов движения ОУ

Положение об отрядах юных инспекторов движения (ЮИД)

1. **Общие положения**

1.1. Отряды юных инспекторов движения – добровольные объединения школьников, которые создаются с целью воспитания у них гражданственности, высокой общей культуры, коллективизма, профессиональной ориентации, широкого привлечения их к организации пропаганды безопасного поведения на дорогах среди детей младшего и среднего возраста.

1.2. Основными задачами отрядов юных инспекторов движения являются:

— активное содействие школе в воспитании учащихся, выработке у школьников активной жизненной позиции;
— изучение правил безопасного поведения на дорогах, овладение навыками проведения работы по пропаганде Правил дорожного движения и организация этой работы среди детей;
— овладение умениями оказания первой помощи пострадавшим при дорожно-транспортных происшествиях.

1.3. Отряды юных инспекторов движения создаются из числа школьников в общеобразовательных школах, внешкольных учреждениях, по месту жительства детей и подростков органами образования, Госинспекцией.

1.4. Администрация общеобразовательной школы, внешкольного учреждения при содействии органов ГАИ подбирает общественного организатора работы с отрядами юных инспекторов движения из числа активистов общества автомобилистов, сотрудников Госинспекции, учителей, воспитателей.

1.5. Подготовка общественных организаторов к работе с отрядами юных инспекторов движения осуществляется органами образования, Госинспекцией на базе институтов усовершенствования учителей, учебных комбинатов, курсов, обществ автомотолюбителей и лучших школ района, города.

1. **Основные направления работы юных инспекторов движения**

— Воспитание у членов отряда ЮИД преданности своей Родине на героических, боевых и трудовых традициях милиции, формирование у них правосознания, гуманного отношения к людям, чувства товарищества.
— Углубленное изучение Правил дорожного движения, овладение методами предупреждения детского дорожно-транспортного травматизма и навыками оказания первой помощи пострадавшим при дорожно-транспортных происшествиях, знакомство с оперативно-техническими средствами регулирования дорожного движения.
— Проведение массово-разъяснительной работы по пропаганде Правил дорожного движения в школах, детских садах, внешкольных учреждениях с использованием технических средств пропаганды.
— Участие в смотрах и слетах ЮИД, конкурсах, соревнованиях агитбригад, работе кинолекториев, организация деятельности школьных автоплощадок и автогородков безопасности движения.
— Организация работы с юными велосипедистами.
— Овладение техническими знаниями, участие в смотрах юных техников, в работе кружков технического творчества.

1. **Структура и организация работы отрядов юных инспекторов движения.**

— Членами отрядов юных инспекторов движения могут быть учащиеся в возрасте от 10 лет, изъявившие желание активно участвовать в работе отряда ЮИД.
— Отряд создается при наличии не менее 10 человек и может делиться на отделения. В сельских школах с небольшим числом учащихся допускается создание отрядов юных инспекторов движения менее 10 человек
— Прием в члены отряда юных инспекторов движения производится на основе устного заявления на сборе отряда. Со всеми вновь принятыми школьные общественные инструкторы с помощью работников Госинспекции проводят занятия. По окончании обучения юные инспекторы сдают зачет и им вручаются удостоверение, значок и нарукавная повязка юного инспектора дорожного движения.
— Повседневное руководство работой отрядов юных инспекторов движения осуществляет штаб ЮИД, избираемый на общих собраниях отряда. Штаб из своего состава избирает командира отряда и утверждает командиров отделений. В малочисленных отрядах избирается только командир

1. **Обязанности и права юного инспектора движения.**

4.1. Юный инспектор движения обязан:

— Дорожить честью, званием юного инспектора движения, активно участвовать в делах отряда, своевременно и точно выполнять задания штаба и командиров.
— Изучать Правила дорожного движения и быть примеров в их исполнении.
— Вести разъяснительную работу среди сверстников и детей младшего возраста по пропаганде Правил дорожного движения.
— Всемерно беречь и укреплять общественный правопорядок, участвовать в предупреждении нарушений детьми Правил дорожного движения.
— Укреплять здоровье, систематически заниматься физической культурой и спортом.

4.2. Юный инспектор движения имеет право:

— Участвовать в обсуждении всех вопросов, относящихся к деятельности отряда, и вносить соответствующие предложения.
— Избирать и быть избранным в штаб отряда юных инспекторов движения.
— Овладев знаниями, умениями и навыками, методикой и практикой работы по профилактике детского дорожно-транспортного травматизма, получить звание «Юный инспектор по безопасности движения» звание присваивается после проверки умений в практической работе. В торжественной обстановке юному инспектору по безопасности дорожного движения вручаются удостоверение, значок и нарукавная повязка.
— Обращаться за помощью и консультацией по вопросам безопасности дорожного движения и общественного правопорядка в местные органы милиции и Госинспекции.
— Носить установленные знаки различия юных инспекторов движения.
— Под руководством работников милиции, членов добровольных народных дружин участвовать в патрулировании на улицах, в микрорайоне школы, внешкольных учреждений по месту жительства по соблюдению Правил дорожного движения, организации разумного досуга детей и подростков.
— Юный инспектор движения может награждаться за активную работу в отряде органами внутренних дел и образования, обществом автомобилистов грамотами, нагрудными значками, ценными подарками, направляться на городские, областные и республиканские слеты юных инспекторов движения.

Муниципальное образовательное учреждение
«Средняя общеобразовательная школа №6 г.Коряжмы»

РАССМОТРЕНА
на заседании кафедры
учителей начальных классов

УТВЕРЖДЕНА на
педагогическом
совете школы

Рабочая программа внеурочной деятельности по социальному направлению «Азбука дорожного движения»

Сроки реализации программы - 1 год

Автор-составитель программы
Дьячкова Елена Владимировна
учитель начальных классов
муниципального образовательного
учреждения
«Средняя общеобразовательная
школа № 6 г. Коряжмы»

г.Коряжма
2018 год

Оглавление

Стр.

1. Пояснительная записка ……. 1
2. Учебно-тематический план …….. 6
3. Содержание программы ……..…… …. 8
4. Материально-техническое обеспечение курса …… . 10
5. Рекомендуемая литература ……...……. . 10
6. Приложение 1. Контрольно – измерительные материалы …….…… . 11
7. Приложение 2. Исследовательский проект «Автомобили, автомобили буквально все заполонили»....… 22
8. Приложение 3. Вопросы для проведения «Минуток безопасности» ……..…. 36
9. Приложение 4. Сводная таблица диагностики по правилам дорожного движения ... 38

Пояснительная записка.

Рабочая программа внеурочной деятельности «Азбука дорожного движения» составлена в соответствии с требованиями Федерального государственного образовательного стандарта нового поколения и направлена на обучение Правилам дорожного движения и основам безопасного поведения на дорогах. Программа разработана в соответствии с требованиями Закона РФ «О безопасности дорожного движения», с целью организации работы по предупреждению детского дорожно-транспортного травматизма и улучшения качества обучения школьников Правилам дорожного движения.

Актуальность программы. Проблема детского дорожно-транспортного травматизма по-прежнему сохраняет свою актуальность. В последние годы в России наблюдается значительное число детей и подростков, которые становятся причиной дорожно-транспортных происшествий. Для предупреждения роста детского дорожно-транспортного травматизма необходимо обучение детей младшего школьного возраста правилам безопасного поведения на улице и формирование у них специальных навыков. Если взрослый может контролировать свое поведение на улице, то для ребенка это весьма проблематично. Для детей школьного возраста характерен синкретизм восприятия, т. е. не ребенок контролирует ситуацию, а ситуация захватывает ребенка на столько, что он не замечает окружающий действительности и часто подвергается опасности. Это подтверждается данными статистики. Основной причиной происшествий на протяжении ряда лет является переход дороги в неустановленном месте перед близко идущим транспортом.

Педагогическая идея программы - формирование представлений о правилах дорожного движения и навыков безопасного поведения на улицах и дорогах.

Цель: создание условий для формирования у школьников устойчивых навыков безопасного поведения на улицах и дорогах.

Задачи:

- учить детей ориентироваться в различной обстановке;
- вырабатывать у младших школьников привычку правильно вести себя на дорогах;
- формировать навыки самооценки, самоанализа своего поведения на улице и в транспорте;
- развивать личностные свойства – самостоятельность, ответственность, активность и аккуратность;
- воспитать грамотного пешехода;
- активизировать работу по пропаганде Правил дорожного движения и безопасного образа жизни.

Принципы построения курса

Принцип последовательности. Любая новая ступень в обучении ребёнка опирается на ранее основанный материал.

Принцип наглядности. Дети должны сами все увидеть, услышать, потрогать и тем самым реализовать стремление к познанию.

Принцип деятельности. Включение ребёнка в игровую, познавательную, поисковую деятельность с целью стимулирования активной жизненной позиции.

Принцип дифференцированного подход предполагает учёт личностных, возрастных особенностей учащихся начальных классов и уровня их психического и физического развития.

Принцип системности. Работа должна проводиться весь год.

Ценностные ориентиры содержания учебного предмета способствуют:

- умственному развитию – учащиеся получают и закрепляют знания по Правилам дорожного движения, учатся логически мыслить, обобщать, составлять рассказы по

темам, делиться жизненным опытом, грамотно излагать свои мысли, отвечать на вопросы;

- нравственному воспитанию – на занятиях у учащихся формируется культура поведения в кругу сверстников, закрепляются навыки соблюдения Правил дорожного движения, желание оказывать помощь пожилым людям по мере необходимости.

Учащиеся учатся безопасности жизнедеятельности в окружающей среде, уважению к людям;

- эстетическому воспитанию – учащиеся участвуют в конкурсах рисунков, плакатов, фотоконкурсах. На занятиях учащиеся работают с красочным наглядным материалом;
- трудовому воспитанию – учащиеся изготавливают необходимые пособия, макеты, дидактические игры для занятий по программе;
- физическому воспитанию – на каждом занятии с обучающимися проводятся подвижные игры и различные двигательные игровые задания по темам.
-

Сроки реализации программы: 1 год. Занятия проводятся два раза в неделю.

Программа рассчитана на 68 часов в год и предполагает как проведение регулярных еженедельных внеурочных занятий с обучающимися, так и возможность организовывать занятия крупными блоками — соревнования, фестивали, конкурсы, викторины.

Программа предназначена для обучающихся 4 класса.

Формы и режим занятий

Форма занятий – групповая.

Режим занятий - 2 часа в неделю продолжительностью 45 минут.

Занятия проводятся во второй половине дня в рамках внеурочной деятельности.

Методы и формы обучения и развития

Словесные – рассказ, объяснение, беседа.

Наглядные – показ иллюстрационных пособий, плакатов, схем, зарисовок на доске, стендов, видеофильмов, презентаций.

Практические – выполнение практических заданий в тетрадях, игровые ситуации, с помощью которых проверяется знание ПДД, решение задач, кроссвордов, тестирование, экскурсии по городу с целью изучения программного материала. Встреча сотрудников ГИБДД с обучающимися.

Результаты освоения обучающимися программы внеурочной деятельности

Личностными результатами изучения курса является формирование следующих умений:

- оценивать жизненные ситуации (поступки, явления, события) с точки зрения, соблюдения правил дорожного движения;
- объяснять своё отношение к поступкам с позиции общечеловеческих нравственных ценностей;
- в предложенных ситуациях, опираясь на знания правил дорожного движения, делать выбор, как поступить;
- осознавать ответственное отношение к собственному здоровью, к личной безопасности и безопасности окружающих.

Метапредметными результатами изучения курса является формирование следующих универсальных учебных действий:

Регулятивные УУД:

- определять цель деятельности;

- учиться обнаруживать и формулировать проблемы;
- устанавливать причинно-следственные связи;
- вырабатывать навыки контроля и самооценки процесса и результата деятельности;
- навыки осознанного и произвольного построения сообщения в устной форме, в том числе творческого характера.

Познавательные УУД:

- добывать новые знания: находить ответы на вопросы, используя разные источники информации, свой жизненный опыт;
- перерабатывать полученную информацию: делать выводы в результате совместной деятельности;

Коммуникативные УУД:

- оформлять свои мысли в устной и письменной форме с учётом речевой ситуации;
- высказывать и обосновывать свою точку зрения;
- слушать и слышать других, пытаясь принимать иную точку зрения, быть готовым корректировать свою точку зрения;
- договариваться и приходить к общему решению в совместной деятельности;
- задавать вопросы.
-

Требования к знаниям и умениям, которые должны приобрести обучающиеся в процессе реализации программы
Универсальные учебные действия:

1. Ориентирование и поведение в окружающей среде:

- характеризовать слова «опасность», «опасный»;
- объяснять значение слов «осторожный и неосторожный», «внимательный и невнимательный»;
- предвидеть результат возникшей ситуации при различных действиях в окружающей среде; выделять особо опасные ситуации, предусматривать свои действия в них;
- представлять возможное развертывание ситуации, отвечать на вопрос «что будет, если…»;

2. Умения, определяющие безопасное поведение в условиях дорожного движения:

- объяснять значение правил дорожного движения;
- группировать знаки ДД по назначению (предупреждающие, запрещающие, предписывающие, информационные, знаки особых предписаний), объяснять назначение каждой группы знаков ДД;
- соотносить знак дорожного движения с конкретной ситуацией на дороге; находить и исправлять ошибки в схемах и рисунках, раскрывающих разные ситуации дорожного движения;

- выполнять изученные правила движения по дорогам и улицам (в игровых и учебных ситуациях, а также в реальной жизни); проводить игры и учебные ситуации со сверстниками и малышами; разыгрывать различные роли (водитель, пешеход, пассажир), передавать особенности их поведения в зависимости от ситуации;
- анализировать свое и чужое поведение, находить ошибки, устанавливать их причины, определять пути исправления.
- выработать навыки по оказанию первой медицинской помощи.

Такой подход позволяет реализовывать требования федерального государственного образовательного стандарта начального общего образования.

Формы учета знаний и умений результатов освоения программы внеурочной деятельности:

Контроль и оценка результатов освоения программы внеурочной деятельности зависит от тематики и содержания изучаемой темы. Продуктивным будет контроль в процессе организации следующих форм деятельности: викторины, конкурсы знатоков правил дорожного движения, состязание «Безопасное колесо», выступления агитбригады.

Подобная организация учета знаний и умений для контроля и оценки результатов освоения программы внеурочной деятельности будет способствовать формированию и поддержанию ситуации успеха для каждого обучающегося, а также будет способствовать процессу обучения в командном сотрудничестве, при котором каждый обучающийся будет значимым участником деятельности.

Формы подведения итогов реализации программы

1. Устный опрос
2. Плакаты
3. Викторины
4. Загадки
5. Тесты
6. Конкурс знатока дорожных знаков
7. Конкурс-соревнование «Безопасное колесо»

Учебно-тематический план

№	Название тем	Теор.	Прак.
1.	**Вводное занятие – 1 час**	1 ч.	
	Ориентировка в окружающем мире – 7 часов		
2.	Погодные условия.	1 ч.	
3.	Особенности тормозного пути транспорта при разных дорожных условиях	1 ч.	
4.	Вид, отличительные и опознавательные знаки транспортных средств.	1 ч.	
5.	Легковой, грузовой, общественный и специальный транспорт.	1 ч.	
6.	Правила эксплуатации велосипеда.	1 ч.	
7.	Краткие сведения об истории создания разных транспортных средств.	1 ч.	
8.	Транспорт будущего.	1 ч.	
	Основные понятия и термины ПДД – 5 часов		
9.	**Автомагистраль, дорога, главная дорога, обочина.**	1 ч.	
10.	**Дорожное движение, опасность для движения, полоса движения.**	1 ч.	
11.	**Перекресток, проезжая часть, регулировщик, стоянка, тротуар.**	0,5 ч.	0,5 ч.
12.	**Транспортное средство, пассажир, участник дорожного движения.**	1 ч.	
13.	Тест «Основные понятия и термины ПДД»	1 ч.	
	Дорожные знаки – 15 часов		
14.	Дорожные знаки. Значение знаков.	1 ч.	
15.	Установка дорожных знаков.	1 ч.	

16.	Предупреждающие знаки дорожного движения.	1 ч.	
17.	Запрещающие знаки дорожного движения.	1 ч.	
18.	Знаки приоритета.	1 ч.	
19.	Знаки особых предписаний.	1 ч.	
20.	Информационно-указательные знаки дорожного движения.	1 ч.	
21.	Опознавательные знаки ТС.	1 ч.	
22.	Знаки сервиса.	1 ч.	
23.	Дорожные указатели.	1 ч.	
24.	Дополнительные средства информации.	1 ч.	
25.	Творческий проект «Придумай свой дорожный указатель».	0,5 ч.	0,5 ч.
26.	Светофор. Разные виды светофора.	0,5 ч.	0,5 ч.
27.	Особенности светофоров на железнодорожных переездах, светофоров для пешеходов и транспортных средств, с дополнительными стрелками.	1 ч.	
28.	Нерегулируемые участки дороги. Нерегулируемый и регулируемый перекресток.	1 ч.	
	Ты – пешеход – 17 часов		
29.	Правила движения пешехода.	1 ч.	
30.	Где и как переходить улицу и дорогу.	0,5 ч.	0,5 ч.
31.	Где и как переходить улицу и дорогу.	0,5 ч.	0,5 ч.
32.	Поведение пешехода при приближении к главной дороге.	1 ч.	
33.	Тупик.	1 ч.	
34.	Взаимоотношения участников движения как условие его безопасности.	1 ч.	
35.	Движение пеших колонн.	1 ч.	
36.	Правила поведения при движении колонной.	1 ч.	
37.	Дорожные опасности.	1 ч.	
38.	Дорожные опасности.	0,5 ч.	0,5 ч.
39.	Населенный пункт, знаки, обозначающие разные населенные пункты.	1 ч.	
40.	Правила поведения на дорогах в разных населенных пунктах.	1 ч.	
41.	Правила поведения на дорогах при разных погодных условиях	1 ч.	
42.	Разбор действий пешеходов в конкретных дорожных ситуациях.		1 ч.
43.	Разбор действий пешеходов в конкретных дорожных ситуациях.		1 ч.
44.	Разбор действий пешеходов в конкретных дорожных ситуациях.		1 ч.
45.	Разбор действий пешеходов в конкретных дорожных ситуациях.		1 ч.
	Ты – пассажир - 6 часов		
46.	Правила пользования общественным транспортом.	1 ч.	
47.	Знакомство с правилами посадки и высадки пассажиров.	0,5 ч.	0,5 ч.
48.	Пассажиром быть не просто.	1 ч.	
49.	Способы выхода из транспортного средства на проезжую часть.	0,5 ч.	0,5 ч.
50.	Игра «Какой ты пассажир?»	1 ч.	
51.	Выпуск стенгазеты «Дорожная безопасность».		1 ч.
	Фигурное вождение велосипеда – 16 часов		

52.	Отработка техники вождения на велосипеде.		1 ч.
53.	Проезд препятствия “Змейка”.		1 ч.
54.	Проезд препятствия “Восьмерка”.		1 ч.
55.	Проезд на велосипеде по коридору из длинных досок.		1 ч.
56.	Отработка препятствий «Змейка», «Восьмерка», коридор из длинных досок.		1 ч.
57.	Проезд препятствия “Желоб”.		1 ч.
58.	Проезд препятствия “Кегли”.		1 ч.
59.	Отработка препятствий “Желоб” и “Кегли”.		1 ч.
60.	Проезд препятствия “Перевези предмет”.		1 ч.
61.	Проезд препятствия “Перевези предмет”.		1 ч.
62.	Проезд препятствия “Стоп-линия”.		1 ч.
63.	Отработка препятствий “Перевези предмет” и “Стоп-линия”.		1 ч.
64.	Фигурное вождение велосипеда.		1 ч.
65.	Фигурное вождение велосипеда.		1 ч.
66.	Фигурное вождение велосипеда.		1 ч.
67.	Конкурс-соревнование «Безопасное колесо»		1 ч.
	Итоговое занятие – 1 час		
68.	Викторина «Знаток ПДД».	1 ч.	

Содержание программы
4 класс

Вводное занятие. (1 ч.)

Викторина «Знаешь ли ты ПДД?»

Ориентировка в окружающем мире (7 ч.)

Погодные условия, особенности тормозного пути транспорта при разных дорожных условиях.

Разнообразие транспортных средств. Правила эксплуатации велосипеда. Краткие сведения об истории создания разных транспортных средств. Транспорт будущего.

Основные понятия и термины ПДД (5 ч.)

Автомагистраль, дорога, главная дорога, обочина, дорожное движение, опасность для движения, полоса движения, населенный пункт, перекресток, проезжая часть, регулировщик, стоянка, тротуар, транспортное средство, пассажир, участник дорожного движения.

Дорожные знаки (15 ч.)

Дорожные знаки, их значение. Установка дорожных знаков. Знаки дорожного движения для водителей, которые нужно знать пешеходам.

Предупреждающие знаки. Запрещающие знаки. Знаки особых предписаний. Знаки приоритета. Информационно-указательные знаки. Опознавательные знаки ТС. Знаки сервиса. Дорожные указатели. Дополнительные средства информации. Творческий проект «Придумай свой дорожный указатель».

Светофор. Разные виды светофора (обобщение изученного материала). Особенности светофоров на железнодорожных переездах, светофоров для пешеходов и транспортных средств, с дополнительными стрелками.

Нерегулируемые участки дороги. Нерегулируемый и регулируемый перекресток. Правила движения на нерегулируемых участках дороги (перекрестках).

Ты — пешеход (17 ч.)

Правила движения пешехода. Где и как переходить улицу и дорогу. Поведение пешехода при приближении к главной дороге. Тупик. Ответственность пешеходов за нарушение правил. Дорожное движение при разных дорожных условиях (обобщение знаний).
Взаимоотношения участников движения как условие его безопасности. Движение пеших колонн. Правила поведения при движении колонной.
Дорожные опасности. Населенный пункт, знаки, обозначающие разные населенные пункты. Правила поведения на дорогах в разных населенных пунктах и при разных погодных условиях (недостаточная видимость, гололед, маневры автотранспорта). Практическая работа: разбор действий пешеходов в конкретных дорожных ситуациях.

Ты — пассажир (6 ч.)

Правила пользования общественным транспортом. Знакомство с правилами посадки и высадки пассажиров. Пассажиром быть не просто (автомобиль). Способы выхода из транспортного средства на проезжую часть. Игра «Какой ты пассажир?»
Выпуск стенгазеты «Дорожная безопасность».

Фигурное вождение велосипеда (16 ч.)

Проезд на велосипеде по оборудованной площадке, по определенному маршруту, на котором находятся препятствия, расположенные друг за другом: через несколько препятствий. «Змейка», «Восьмерка», коридор из длинных досок, перевезти предмет с одной тумбы на другую, «Желоб», «Кегли», и у стоп - линии с первого торможения сбить рейку, установленную на высоте 30 см. Конкурс-соревнование «Безопасное колесо»

Итоговое занятие. (1ч.) Викторина «Знаток ПДД».

Материально-техническое обеспечение курса

Для реализации курса занятий по внеурочной деятельности «Азбука дорожного движения» желательно наличие: игровой комнаты, аудио и видео аппаратуры, компьютер, мультимедийный проектор, принтер лазерный, спортивного и игрового инвентаря, аудио и видео дисков соответствующей тематики, детских энциклопедий, цветные карандаши, ручки.

Список литературы для учителя

1. Три сигнала светофора. Дидактические игры, викторины. - М: Просвещение, 1998
2. Головко В.В. Основы безопасности дорожного движения. Учебное пособие/ В.В.Головко .– М., 2007
3. Князева Р.А. 100 задач по ПДД. - М: Педагогика,1997
4. Спас-Экстрим – портал детской безопасности, Спас-Экстрим - портал детской безопасности
5. Топоров И. К. Методика преподавания курса «Основы безопасности жизнедеятельности» в общеобразовательных учреждениях. Книга для учителя. — М.: Просвещение, 2008
6. Шевченко Г.Н.Основы безопасности жизнедеятельности. - Волгоград, 2003
7. Энциклопедия «Все обо всем». – М: Просвещение, 2005
8. Энциклопедия «Что? Где? Когда?». – М: Махаон, 2007
9. Энциклопедия «Почемучка».- М.: Педагогика, 1987
10. http://www.moi-detsad.ru/metod/metod91.html
11. http://volsadberezka.ru/azbuka-dorozhnogo-dvizheniya
12. http://infourok.ru/material.html?mid=53166
13. http://pfzsosh.68edu.ru/azbyka%20peshexoda.pdf
14. http://etkovd.ucoz.ru/forum/50-289-1
15. http://www.baby.ru/community/view/30500/forum/post/36932489

Список литературы для обучающихся

1. Воронова, Е.А. Красный, желтый, зеленый. ПДД во внеклассной работе. Учебно-методическое пособие / Е.А. Воронова. – Ростов н/Д.: Феникс, 2006

2. Ковалёва, Н.В. Конкурсы, Викторы, праздники по ПДД для школьников. Методическое пособие / Н.В.Ковалёва. – Ростов н/Д.: Феникс, 2006
3. Правила дорожного движения для детей. Методическое пособие /Сост. В.Надеждина. — М.: АСТ; Мн.: Харвест, 2006
4. Филенко М.Н. Школьникам о правилах дорожного движения. - М: Просвещение,1985

Сведения о составе и количестве детей, занимающихся в отряде ЮИД

№ п/п	ФИ ученика	класс
1	Антонов Никита Павлович	4-г
2	Бебякина Эвелина Витальевна	
3	Боголюбов Глеб Алексеевич	
4	Бутвин Елисей Михайлович	
5	Голубева Елизавета Алексеевна	
6	Дуракова Ариадна Николаевна	
7	Закусова Алина Артемовна	
8	Кокорина Виктория Максимовна	
9	Мелентьев Даниэль Дмитриевич	
10	Мусонова Анна Сергеевна	
11	Скупяко Тимур Александрович	
12	Смирнова Александра Сергеевна	
13	Соколов Кирилл Александрович	
14	Трубина Валерия Владиславовна	
15	Тюрин Леонид Евгеньевич	

ПАМЯТКА УЧЕНИКАМ

Правила перехода дороги

- Переход проезжей части можно осуществлять только по пешеходным переходам: наземным, подземным, по «Зебре», там, где есть знак «Пешеходный переход» и на зеленый цвет светофора.
- Остановись на краю тротуара, не наступая на край проезжей части, посмотри налево, затем направо, убедись, что путь безопасен: транспорта нет или остановился, пропуская вас на пешеходном переходе.
- Идти следует быстрым, но спокойным шагом, наблюдая за дорожной обстановкой.
- На перекрестке обращать внимание на поворачивающий транспорт.
- Переходи дорогу под прямым углом к тротуару, а не наискосок.
- ПОМНИ: при переходе проезжей части опасности могут возникнуть со всех сторон! БУДЬ ВНИМАТЕЛЕН!

ПАМЯТКА юного пешехода

1. Не устраивай игр на проезжей части улиц и дорог, не цепляйся за проходящий транспорт.
2. Не перебегай улицу или дорогу перед близко идущим транспортом и не разрешай этого делать товарищам.
3. Не ходи по мостовой - она предназначена для транспорта. Ходить нужно по тротуару или

по пешеходным дорожкам, придерживаясь правой стороны, - там ты никому не помешаешь. Если пешеходных дорожек нет, ходи только по левой обочине навстречу движению транспорта.

4. Прежде чем пересечь улицу или дорогу, убедись в полной безопасности перехода.

5. Строго подчиняйся сигналам светофора или милиционера-регулировщика.

6. Переходи улицу (дорогу) только прямо, а не наискось, там же, где имеются пешеходные дорожки, иди по ним.

7. Пользуясь общественным транспортом (автобусом, троллейбусом, трамваем и т.д.), соблюдай порядок посадки и выхода.

8. Будь внимателен к окружающим: если человек упал, помоги подняться, старым и слабым помоги перейти улицу, ребенка переведи сам; если тебя попросят показать дорогу, спокойно и толково объясни; уступай старшим место в трамвае, автобусе, троллейбусе, поезде и т.д.

ПАМЯТКА родителям

Для родителей по обучению детей правилам дорожного движения

- Не спешите, переходите дорогу размеренным шагом. Выходя на проезжую часть дороги, прекратите разговаривать – ребенок должен привыкнуть, что при переходе дороги нужно сосредоточиться.
- Не переходите дорогу на красный или желтый сигнал светофора, как бы вы при этом не торопились.
- Переходите дорогу только в тех местах, обозначенных дорожным знаком «Пешеходный переход».
- Из автобуса, троллейбуса, трамвая, такси выходите первыми. В противном случае ребенок может упасть или побежать на проезжую часть.
- Привлекайте ребенка к участию в ваших наблюдениях за остановкой на дороге: показывайте ему те машины, которые готовятся поворачивать, едут с большой скоростью и т.д.
- Не выходите с ребенком из-за кустов или машины, не осмотрев предварительно дорогу-это типичная ошибка и нельзя ее допускать, чтобы дети ее повторяли.
- НЕ РАЗРЕШАЙТЕ детям играть на проезжей части и вблизи дороги!

ПАМЯТКА
для родителей по правилам дорожного движения

- Необходимо учить детей не только соблюдать Правила движения, но и с самого раннего возраста учить их наблюдать и ориентироваться. Нужно учитывать, что основной способ формирования навыков поведения – наблюдение, подражание взрослым, прежде всего родителям. Многие родители, не понимая этого, личным примером обучают детей неправильному поведению.
- Находясь с ребенком на проезжей части, не спешите, переходите дорогу размеренным шагом. Иначе вы научите спешить там, где надо наблюдать и обеспечить безопасность.
- Не посылайте ребенка переходить или перебегать дорогу впереди вас – этим вы обучаете его идти через дорогу, не глядя по сторонам. Маленького ребенка надо крепко держать за руку, быть готовым удержать при попытке вырваться – это типичная причина несчастных случаев.
- Учите ребенка смотреть. У ребенка должен быть выработан твердый навык: прежде чем сделать первый шаг с тротуара, он поворачивает голову и осматривает дорогу во всех направлениях. Это должно бать доведено до автоматизма.

- Учите ребенка замечать машину. Иногда он не замечает машину или мотоцикл издалека. Научите его всматриваться вдаль.
- Учите ребенка оценивать скорость и направление будущего движения машины. Научите определять, какая едет прямо, а какая готовиться к повороту.
- Твердо усвойте сами и научите ребенка, что входить в любой вид транспорта и выходить из него можно только тогда. Когда он стоит. Объясните ребенку, почему нельзя прыгать на ходу.

ПАМЯТКА по БДД для педагогов

Функции педагогов по обучению БДД

1. Учебный процесс:

- проведение занятий и бесед с обучающимися в рамках программы по ОБЖ;
- изучение Правил дорожного движения по другим программам, согласованным и утвержденным педагогическими и (или) методическими советами;
- проведение учебных экскурсий;
- показ учебных видеофильмов, кинофрагментов, использование учебных компьютерных программ;

2. Внеурочная деятельность

- проведение тематических классных часов;
- беседы инспекторов ГИБДД с обучающимися (воспитанниками);
- участие в мероприятиях по Правилам дорожного движения, проводимых на муниципальном и областном уровне;
- участие в мероприятиях по безопасности дорожного движения, проводимых в рамках Всероссийской операции "Внимание - дети!"
- обсуждение с учащимися конкретных примеров дорожно-транспортных происшествий с участием несовершеннолетних произошедших на территории города/района или области;
- проведение бесед с учащимися-нарушителями Правил дорожного движения;
- ведение журнала проведения инструктажей перед выходами в общественные места;
- создание и работа отряда юных инспекторов движения.

3. Информационное и материально-техническое обеспечение

- программы, справочная и методическая литература: библиотека у каждого учителя (воспитателя), преподавателя ОБЖ, ответственного за организацию работы по профилактике детского дорожно-транспортного травматизма в образовательном учреждении;
- оформление и размещение стенда по безопасности дорожного движения, план-схемы безопасного подхода к образовательному учреждению, уголков по безопасности дорожного движения в начальной школе;
- наличие индивидуальных схем у учащихся начальной школы;
- инструктаж воспитателей, педагогов, классных руководителей на методических объединениях, совещаниях классных руководителей (воспитателей), педагогических советах;
- создание кабинета по безопасности дорожного движения, оборудованного в соответствии с требованиями, предъявляемыми к их оснащению.

4. Работа с родителями

- обсуждение вопросов безопасности дорожного движения на родительских собраниях;
- обсуждение вопросов по профилактике и предупреждению детского дорожно-транспортного травматизма на заседаниях родительского комитета;
- проведение бесед с родителями по сообщениям о дорожно-транспортных происшествиях с участием детей и подростков и нарушений правил дорожного движения несовершеннолетними.

5. Контроль со стороны администрации

- проверка правильности и систематичности заполнения журналов;
- обсуждение вопросов по профилактике и предупреждению детского дорожно-транспортного травматизма на совещаниях при директоре, педагогических советах и т.п.;
- посещение учебных занятий и внеклассных мероприятий администрацией образовательного учреждения, ответственным за организацию работы по профилактике детского дорожно-транспортного травматизма.

Педагог должен знать:

1. Анализ состояния детского дорожно- транспортного травматизма.

§ Основные причины нарушений ПДД детьми

§ Типичные ошибки детей на дороге. Наиболее распространенные случаи нарушения ПДД детьми.

§ Основные места и время дорожно-транспортных происшествий с детьми.

§ Особенности дорожной обстановки в зависимости от времени года и суток.

2. Психофизиологические и возрастные особенности поведения детей на дороге.

§ Какие физиологические и психические качества имеют первостепенное значение для безопасного передвижения по дороге.

§ Факторы, влияющие на психофизиологическое состояние человека на дороге.

§ Понятие «риска» в дорожно-транспортной среде у детей и подростков.

§ Психофизиологические различия в поведении детей и взрослых на дороге.

§ Психофизиологические различия в поведении мальчиков и девочек на дороге.

§ Особенности поведения детей во дворах, на дорогах и за городом.

§ Психологические особенности пешеходов и водителей.

3. Правила дорожного движения и безопасное поведение пешеходов, водителей велосипедов и мопедов на дорогах.

§ Что означают термины, такие как: «пешеход», «водитель», «участник дорожного движения», «дорога», «проезжая часть», «тротуар», «перекресток», «пешеходный переход», «регулировщик», «дорожно-транспортное происшествие» и другие из раздела ПДД «Основные понятия и термины».

§ Правила поведения пешеходов на тротуаре.

§ Тормозной и остановочный путь транспортного средства.

§ Типы светофоров и их сигналы.

§ Сигналы регулировщика, разрешающие и запрещающие переход проезжей части.

§ Виды пешеходных переходов (надземные, подземные) и правила перехода проезжей части на регулируемых и нерегулируемых пешеходных переходах и перекрестках.

§ Правила перехода проезжей части при отсутствии в зоне видимости пешеходного перехода или перекрестка.

§ Поведение пешеходов при приближении транспортных средств с включенными специальными сигналами.

§ Обязанности и правила поведения пассажиров при посадке, проезде и высадке из транспорта общего пользования, легкового и грузового автомобиля.

§ Правила пересечения проезжей части после выхода из транспортных средств.

§ Поведение пешеходов на ж\д переезде.

§ Действия пассажиров при вынужденной остановке транспортного средства на ж\д переезде.

§ Дорожные знаки и их значение. Группы дорожных знаков.

- Знаки, регламентирующие движение пешеходов.
- Дорожная разметка и ее значение.
- Правила дорожного движения для водителей велосипедов и мопедов.
- Возраст, дающий право на получение удостоверения водителя мотоцикла, автомобиля.